女子団体組手

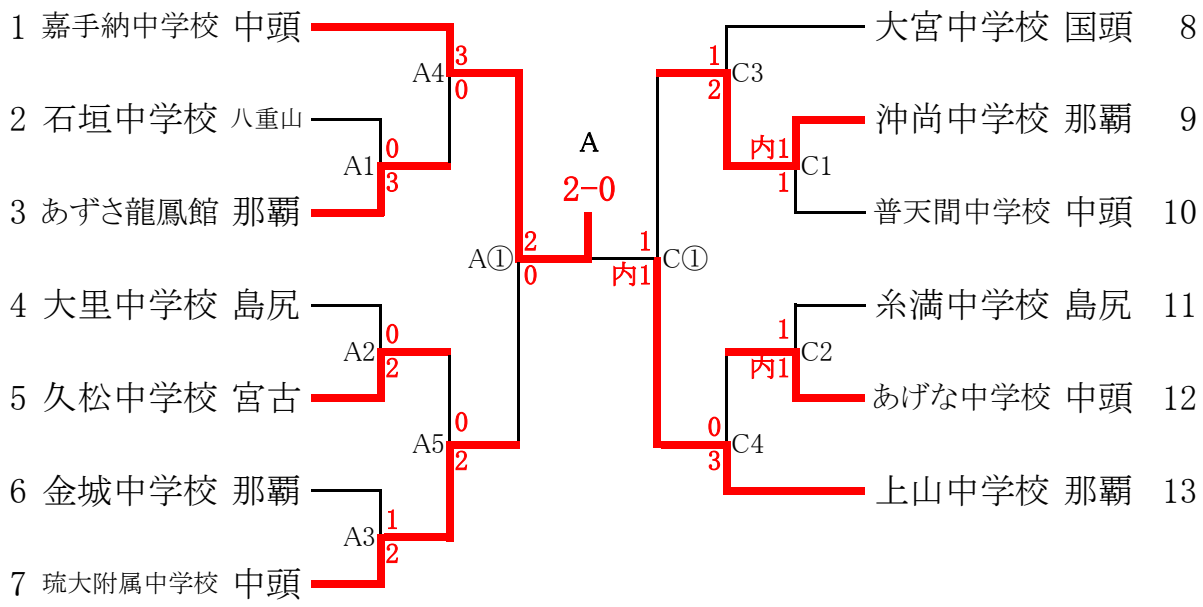
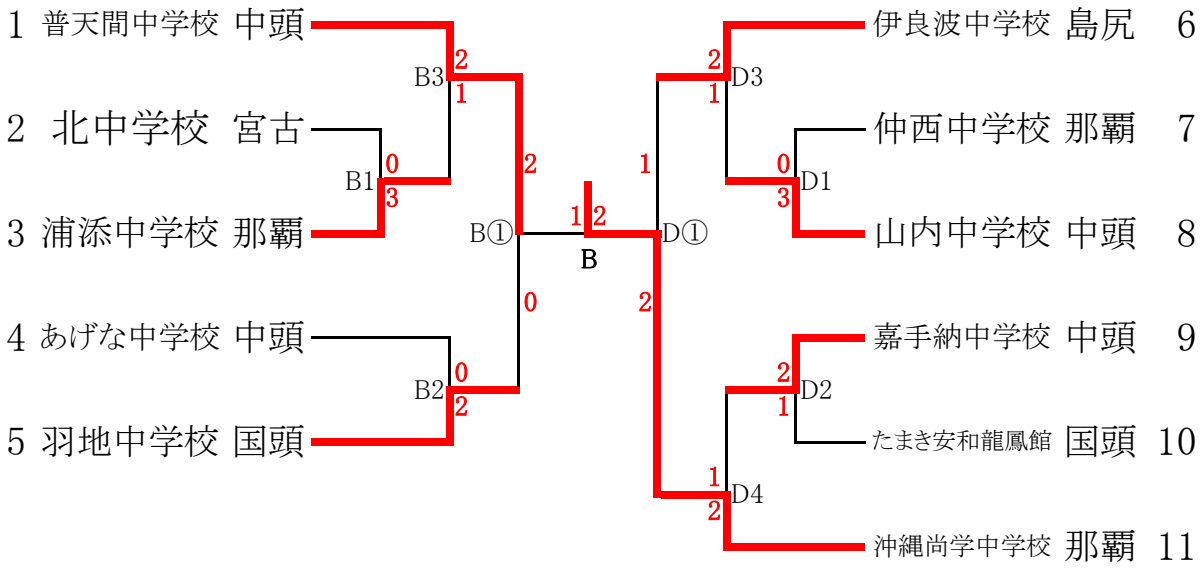
男子団体組手