第２３回沖縄県中学校テニス競技大会
令和５年７月２２日～２５日
奥武山テニスコート

優勝	日渡　翔己	長嶺中
準優勝	大城　優心	南星中
３位	浦崎　政辰	小禄中
	喜久里　心琉	首里中
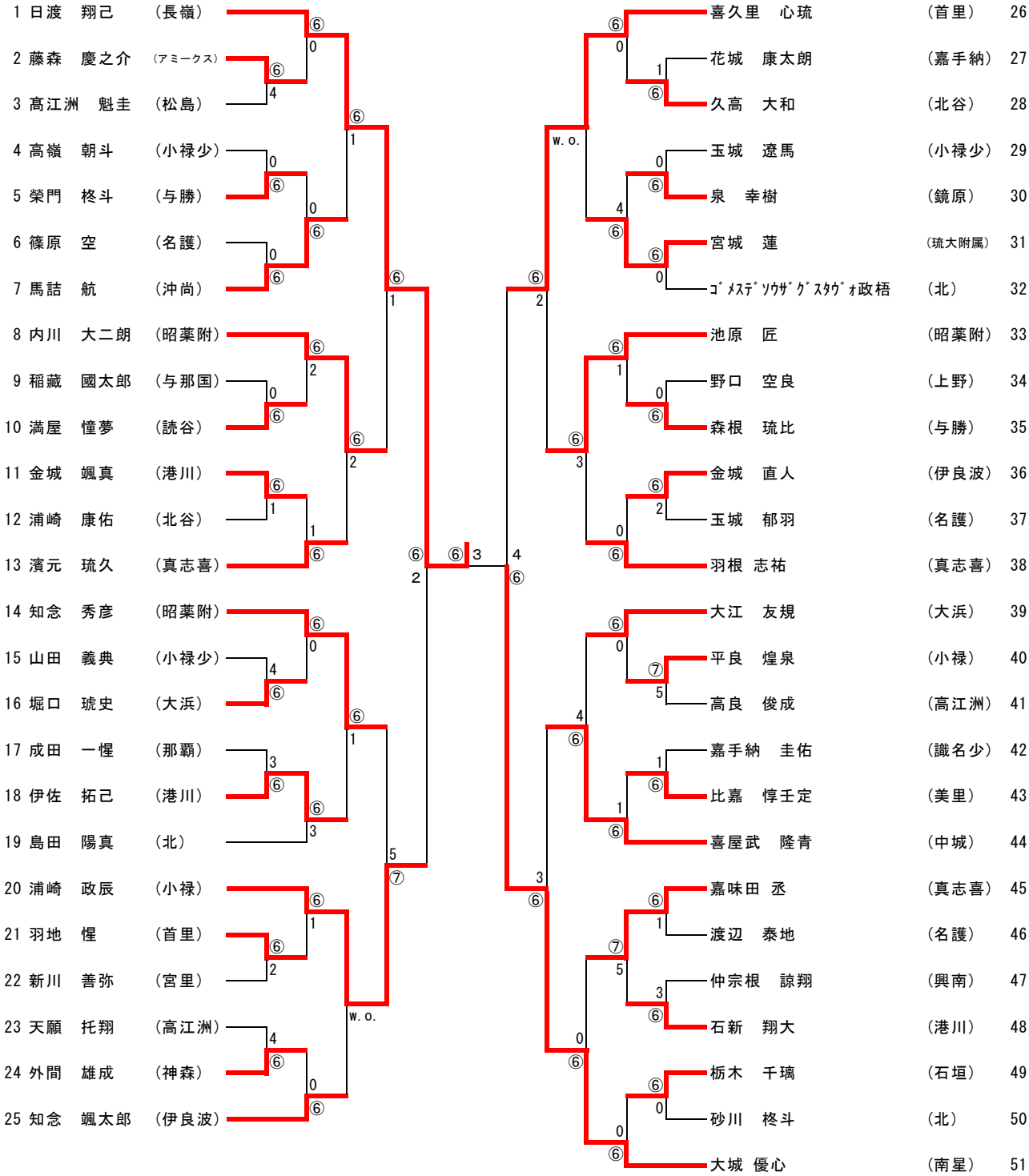
男子シングルス