第65回　沖縄県中学校バスケットボール競技大会

（男　子）

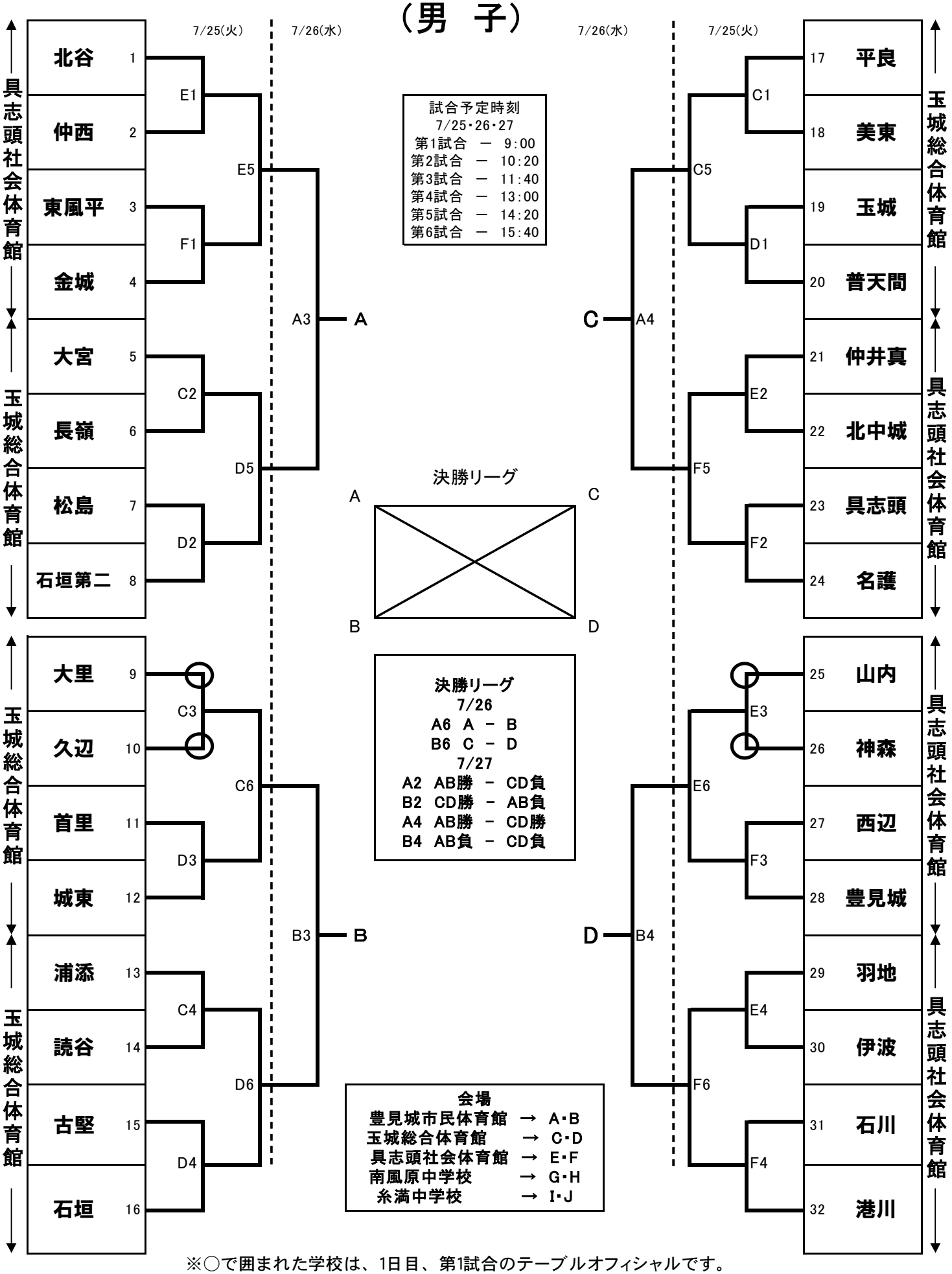

※○で囲まれた学校は、1日目、第1試合のテーブルオフィシャルです。