第 26 回　沖縄県中学校空手道競技大会

前年度　男子総合優勝
山内中学校

前年度　女子総合優勝
本部中学校

【大会日程】

1	開場	８：００～
2	監督会議（形競技）	８：１０～
3	審判会議	８：４０～
4	開始式	９：００～
5	表彰式	全競技終了後

※　九州大会、全国大会の派遣説明会は表彰式の後に会議室で行います。

日　時　：　令和５年　６月２４日（土）
場　所　：　沖縄県立武道館　アリーナ
主　催　：　沖縄県中学校体育連盟　　沖縄県教育委員会
共　催　：　那覇市教育委員会

◎　タイムテーブル＜6月24日＞

	進行	Aコート	Bコート	Cコート	Dコート
8:00	開場				
8:10	監督会議				
8:40	審判会議				
9:00	男女　団体形 【Round1】	女子　団体形　G1 （No.1～5）	女子　団体形　G2 （No.6～10）	男子　団体形　G1 （No.1～6）	男子　団体形　G2 （No.6～12）
9:20	男女　団体形 【Round2】	女子　団体形　G1 （No.1～3）	女子　団体形　G2 （No.4～6）	男子　団体形　G1 （No.1～3）	男子　団体形　G2 （No.4～6）
9:35	男女　団体形 【メダルマッチ】	女子　団体形 3位決定戦	女子　団体形 3位決定戦 決勝戦	男子　団体形 3位決定戦 決勝戦	男子　団体形 3位決定戦
10:00	女子　個人形 【Round1】	女子　個人形　G1 （No.1～9）	女子　個人形　G2 （No.10～19）	女子　個人形　G3 （No.20～28）	女子　個人形　G4 （No.29～37）
10:30	男子　個人形 【Round1】	男子　個人形　G1 （No.1～9）	男子　個人形　G2 （No.10～18）	男子　個人形　G3 （No.19～27）	男子　個人形　G4 （No.28～36）
11:00	男女　個人形 【Round2】	女子　個人形　G1 （No.1～8）	女子　個人形　G2 （No.9～16）	男子　個人形　G1 （No.1～8）	男子　個人形　G2 （No.9～16）
11:35	男女　個人形 【メダルマッチ】	女子　個人形 3位決定戦(1)	女子　個人形 3位決定戦(2) 決勝戦	男子　個人形 3位決定戦(1) 決勝戦	男子　個人形 3位決定戦(2)
12:00	昼食休憩				
12:40	女子 個人組手 【1回戦～3回戦】	女子　個人組手 （A1～A7）	女子　個人組手 （B1～B6）	女子　個人組手 （C1～C6）	女子　個人組手 （D1～D7）
13:05	男子 個人組手 【1回戦～3回戦】	男子　個人組手 （A1～A7）	男子　個人組手 （B1～B8）	男子　個人組手 （C1～C8）	男子　個人組手 （D1～D7）
13:30	男女 個人組手 【4回戦～決勝】	女子　個人組手 （A8～A10）	女子　個人組手 （B7～B9） 決勝戦	男子　個人組手 （C9～C11） 決勝戦	男子　個人組手 （D8～D10）
13:50	団体組手 女子【1～2回戦】 男子【　1回戦】	女子　団体組手 （A1～A3）	女子　団体組手 （B1～B3）	男子　団体組手 （C1～C4）	男子　団体組手 （D1～D4）
14:30	男子　団体組手 【2回戦】	男子　団体組手 （A4）	男子　団体組手 （B4）	男子　団体組手 （C5）	男子　団体組手 （D5）
14:40	男女 団体組手 【準決勝・決勝】	女子　団体組手 準決勝(1)	女子　団体組手 準決勝(2) 決勝戦	男子　団体組手 準決勝(1) 決勝戦	男子　団体組手 準決勝(2)
15:10	片付け				
15:40	表彰 ※表彰式の後に派遣説明会を行う（会議室）				

会場見取り図

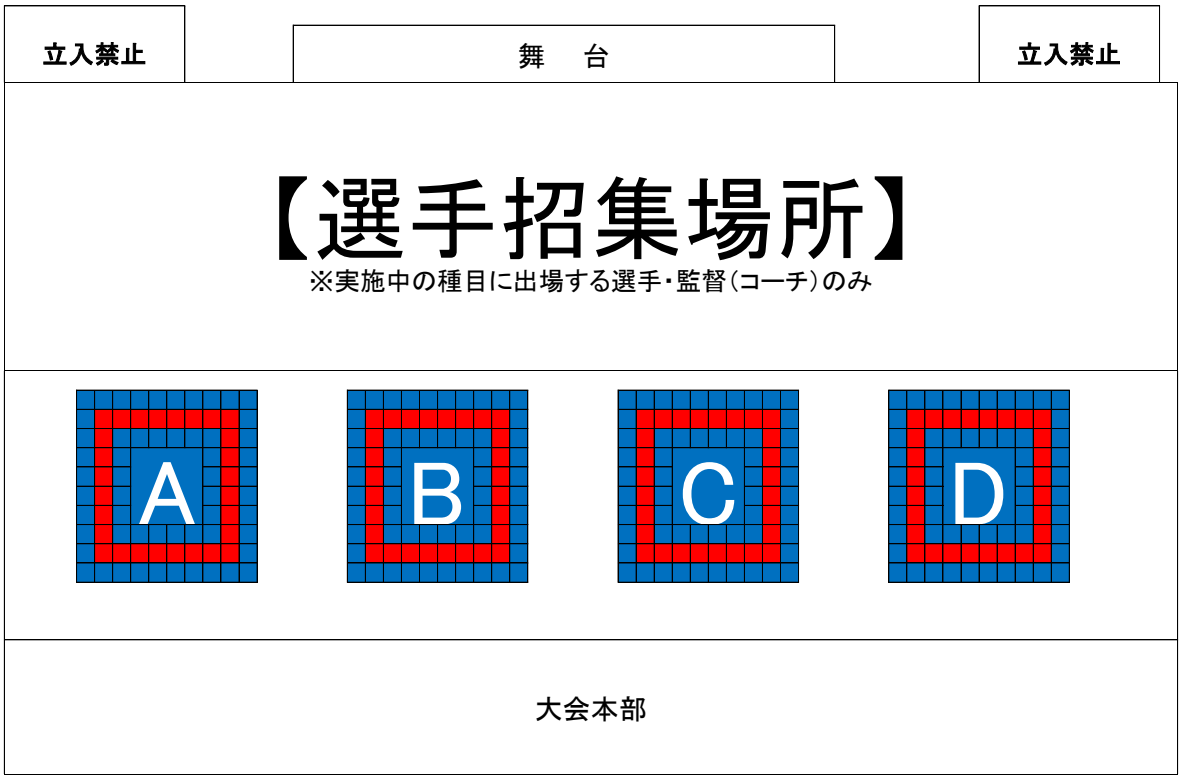

諸注意

１、選手待機場所（アリーナ１階）に入場できるのは、実施中の種目に出場する選手および監督（コーチ）のみとする。

２、９時～15 時まで１階錬成道場を練習会場として開放する。入場できるのは、次の種目に出場する選手および引率・監督（コーチ）のみとする。

３、会場内コンセントの無断使用を禁ずる。

４、会場内のイス、トイレ、スリッパなどの施設備品は丁寧に扱うこと。

５、ゴミは各校で責任を持って持ち帰ること。

女子団体形(Round1)

Group1(Aコート)　　Round2進出は各グループ3組まで

No.	地区	団体名	形名	得点・順位
1	那覇	沖縄尚学		
2	中頭	西原		
3	那覇	那覇		
4	中頭	北中城		
5	那覇	金城		

Group2(Bコート)

No.	地区	団体名	形名	得点・順位
6	中頭	アミークス		
7	中頭	うんな		
8	国頭	大宮		
9	那覇	剛柔流正武館		
10	宮古	久松		

男子団体形(Round1)

Group1(Cコート)　　Round2進出は各グループ3組まで

No.	地区	団体名	形名	得点・順位
1	那覇	剛柔流研修館		
2	島尻	西崎		
3	国頭	本部		
4	中頭	山内		
5	中頭	越来		
6	那覇	安岡		

Group2(Dコート)

No.	地区	団体名	形名	得点・順位
7	国頭	名護		
8	中頭	宮里		
9	那覇	浦添		
10	那覇	仲西		
11	島尻	伊良波		
12	中頭	具志川		

女子団体形(Round2)

Group1(Aコート)　　メダルマッチ進出は各グループ3組

No.	地区	団体名	形名	得点・順位
1				
2				
3				

ランダム抽選

Group2(Bコート)

No.	地区	団体名	形名	得点・順位
4				
5				
6				

ランダム抽選

男子団体形(Round2)

Group1(Cコート)　　メダルマッチ進出は各グループ3組

No.	地区	団体名	形名	得点・順位
1				
2				
3				

ランダム抽選

Group2(Dコート)

No.	地区	団体名	形名	得点・順位
4				
5				
6				

ランダム抽選

女子団体形(メダルマッチ)

3位決定戦

Group1(Aコート)

No.	地区	氏名・学校名	形名	得点・順位	
1					R2でG1の2位
2					R2でG2の3位

Group2(Bコート)

No.	地区	氏名・学校名	形名	得点・順位	
3					R2でG1の3位
4					R2でG2の2位

決勝戦(Bコート)

No.	地区	氏名・学校名	形名	得点・順位	
1					R2でG1の1位
2					R2でG2の1位

男子団体形(メダルマッチ)

3位決定戦

Group1(Cコート)

No.	地区	氏名・学校名	形名	得点・順位	
1					R2でG1の2位
2					R2でG2の3位

Group2(Dコート)

No.	地区	氏名・学校名	形名	得点・順位	
3					R2でG1の3位
4					R2でG2の2位

決勝戦(Cコート)

No.	地区	氏名・学校名	形名	得点・順位	
1					R2でG1の1位
2					R2でG2の1位

第26回沖縄県中学校夏季総体空手道競技
令和5年6月24日(土)
県立武道館

女子個人形(Round1)

Round2進出は各グループ4名まで

Group1(Aコート)

No.	地区	氏名・学校名	得点・順位	
1	中頭	山城　琉瑚(伊波)		
2	国頭	伊藝　羽乃(金武)		
3	宮古	宮國　陽向(久松)		
4	国頭	安田 陽香(本部)		
5	島尻	長谷川　莉子(玉城)		
6	中頭	松田　ひより(中城)		
7	島尻	糸数　美咲(玉城)		
8	那覇	金城樹佳(剛柔流正武館)		
9	那覇	仲本明香里(金城)		

Group2(Bコート)

No.	地区	氏名・学校名	得点・順位	
10	国頭	安次富　明かり(大宮)		
11	島尻	金城　梨世(大里)		
12	那覇	新垣　めい(港川)		
13	八重山	平田　せあ(石垣第二)		
14	中頭	渡慶次　花歩(北中城)		
15	那覇	名渡山まりあ(那覇)		
16	中頭	砂川　咲美(琉大附)		
17	島尻	金城　優月(糸満)		
18	国頭	仲田　響(本部)		
19	宮古	上田　楓乃(久松)		

Group3(Cコート)

No.	地区	氏名・学校名	得点・順位	
20	国頭	比嘉　結(金武)		
21	宮古	櫻井　華(久松)		
22	那覇	上原杏梨(剛柔流正武館)		
23	島尻	当真　由己(具志頭)		
24	中頭	宮林　和(北中城)		
25	中頭	喜屋武　麗靖(北中城)		
26	国頭	喜屋武 幸乃(本部)		
27	那覇	川田くくる(金城)		
28	島尻	三浦　なぎ(伊良波)		

Group4(Dコート)

No.	地区	氏名・学校名	得点・順位	
29	国頭	神谷　姫歌(大宮)		
30	中頭	宮城志菜(真志喜)		
31	島尻	稲嶺　琉音(糸満)		
32	那覇	城間　美咲(仲井真)		
33	国頭	安次富　亮花(桜)		
34	宮古	仲間　美里(久松)		
35	島尻	稲嶺　来海(長嶺)		
36	那覇	金城朋花(金城)		
37	中頭	糸洲　心結(琉大附)		

男子個人形(Round1)

Round2進出は各グループ4名まで

Group1(Aコート)

No.	地区	氏名・団体名	得点・順位	
1	那覇	渡邉　太陸(安岡)		
2	宮古	高江洲 侠矢(上野)		
3	島尻	伊佐　李地(長嶺)		
4	中頭	花城　康龍(山内)		
5	国頭	伊波心翔(今帰仁)		
6	島尻	真保栄　琉偉(具志頭)		
7	国頭	田坂　淡風(本部)		
8	中頭	儀保　堅勇(具志川)		
9	那覇	真栄城　豪(安岡)		

Group2(Bコート)

No.	地区	氏名・団体名	得点・順位	
10	宮古	宮國　安璃(多良間)		
11	島尻	金城　匠耶(伊良波)		
12	国頭	松田 凌八(羽地)		
13	那覇	金城　一翔(仲西)		
14	島尻	瀬名波　陽斗(玉城)		
15	那覇	吉浜　海晴(仲西)		
16	国頭	石嶺　輝流(名護)		
17	中頭	嶺井　芭亜人(越来)		
18	中頭	國吉　碧心(具志川)		

Group3(Cコート)

No.	地区	氏名・団体名	得点・順位	
19	島尻	平田　悠真(凜道場)		
20	那覇	玉城颯環(剛柔流研修館)		
21	中頭	屋比久　賢人(越来)		
22	国頭	眞榮田 晃瑛(羽地)		
23	宮古	宮國　有璃(多良間)		
24	中頭	新城　優吏(宮里)		
25	国頭	具志堅 爽新(本部)		
26	那覇	神谷　晃汰(安岡)		
27	島尻	大城　章生(伊良波)		

Group4(Dコート)

No.	地区	氏名・団体名	得点・順位	
28	島尻	長濱　真斗(伊良波)		
29	国頭	喜納　福(名護)		
30	宮古	進藤　世良(平良)		
31	那覇	伊志嶺　太陸(仲西)		
32	島尻	島袋　慶汰郎(西崎)		
33	那覇	石川　奏介(浦添)		
34	国頭	安護　樹生(本部)		
35	中頭	島袋　琉心(山内)		
36	中頭	仲田 琉一(安慶田)		

女子個人形（Round2）

第26回沖縄県中学校夏季総体空手道競技
令和5年6月24日(土)
県立武道館

Group1（Aコート）　　メダルマッチ進出は各グループ3名まで

No.	地区	氏名・団体名	形名	得点・順位
1				
2				
3				
4				
5				
6				
7				
8				

ランダム抽選

Group2（Bコート）

No.	地区	氏名・団体名	形名	得点・順位
9				
10				
11				
12				
13				
14				
15				
16				

ランダム抽選

男子個人形（Round2）

Group1（Cコート）　　メダルマッチ進出は各グループ3名まで

No.	地区	氏名・団体名	形名	得点・順位
1				
2				
3				
4				
5				
6				
7				
8				

ランダム抽選

Group2（Dコート）

No.	地区	氏名・団体名	形名	得点・順位
9				
10				
11				
12				
13				
14				
15				
16				

ランダム抽選

女子個人形(メダルマッチ)

3位決定戦

Group1(Aコート)

No.	地区	氏名・団体名	形名	得点・順位	
1					R2でG1の2位
2					R2でG2の3位

Group2(Bコート)

No.	地区	氏名・団体名	形名	得点・順位	
3					R2でG1の3位
4					R2でG2の2位

決勝戦(Bコート)

No.	地区	氏名・団体名	形名	得点・順位	
1					R2でG1の1位
2					R2でG2の1位

男子個人形(メダルマッチ)

3位決定戦

Group1(Cコート)

No.	地区	氏名・団体名	形名	得点・順位	
1					R2でG1の2位
2					R2でG2の3位

Group2(Dコート)

No.	地区	氏名・団体名	形名	得点・順位	
3					R2でG1の3位
4					R2でG2の2位

決勝戦(Cコート)

No.	地区	氏名・団体名	形名	得点・順位	
1					R2でG1の1位
2					R2でG2の1位

女子個人組手

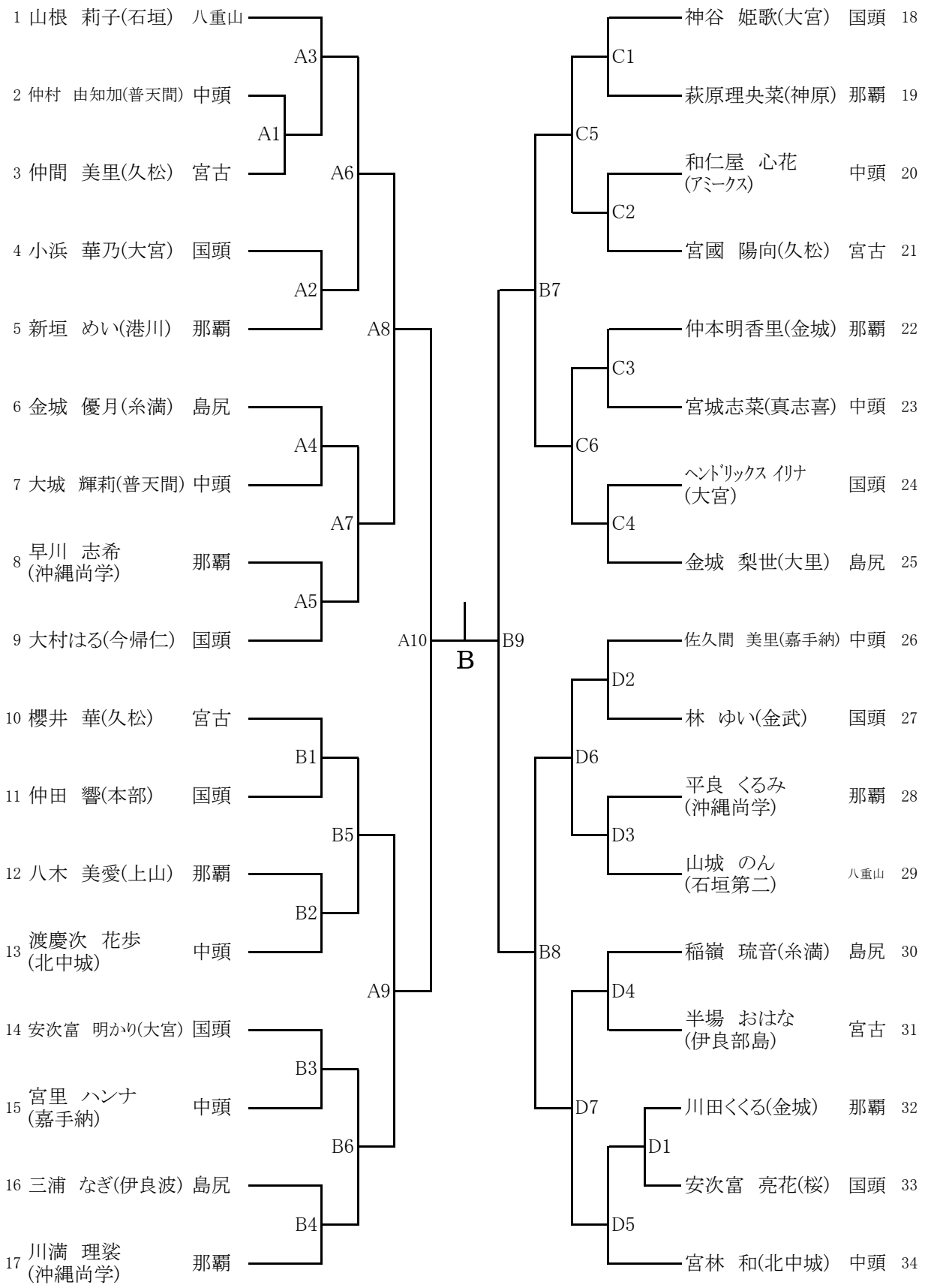
1 山根 莉子(石垣) 八重山
2 仲村 由知加(普天間) 中頭
3 仲間 美里(久松) 宮古
4 小浜 華乃(大宮) 国頭
5 新垣 めい(港川) 那覇
6 金城 優月(糸満) 島尻
7 大城 輝莉(普天間) 中頭
8 早川 志希 (沖縄尚学) 那覇
9 大村はる(今帰仁) 国頭
10 櫻井 華(久松) 宮古
11 仲田 響(本部) 国頭
12 八木 美愛(上山) 那覇
13 渡慶次 花歩 (北中城) 中頭
14 安次富 明かり(大宮) 国頭
15 宮里 ハンナ (嘉手納) 中頭
16 三浦 なぎ(伊良波) 島尻
17 川満 理裟 (沖縄尚学) 那覇
A1
A2
A3
A4
A5
A6
A7
A8
A9
A10
B1
B2
B3
B4
B5
B6
B
B7
B8
B9
C1
C2
C3
C4
C5
C6
D1
D2
D3
D4
D5
D6
D7
18 神谷 姫歌(大宮) 国頭
19 萩原理央菜(神原) 那覇
20 和仁屋 心花 (アミークス) 中頭
21 宮國 陽向(久松) 宮古
22 仲本明香里(金城) 那覇
23 宮城志菜(真志喜) 中頭
24 ヘンドリックス イリナ (大宮) 国頭
25 金城 梨世(大里) 島尻
26 佐久間 美里(嘉手納) 中頭
27 林 ゆい(金武) 国頭
28 平良 くるみ (沖縄尚学) 那覇
29 山城 のん (石垣第二) 八重山
30 稲嶺 琉音(糸満) 島尻
31 半場 おはな (伊良部島) 宮古
32 川田くくる(金城) 那覇
33 安次富 亮花(桜) 国頭
34 宮林 和(北中城) 中頭

男子個人組手

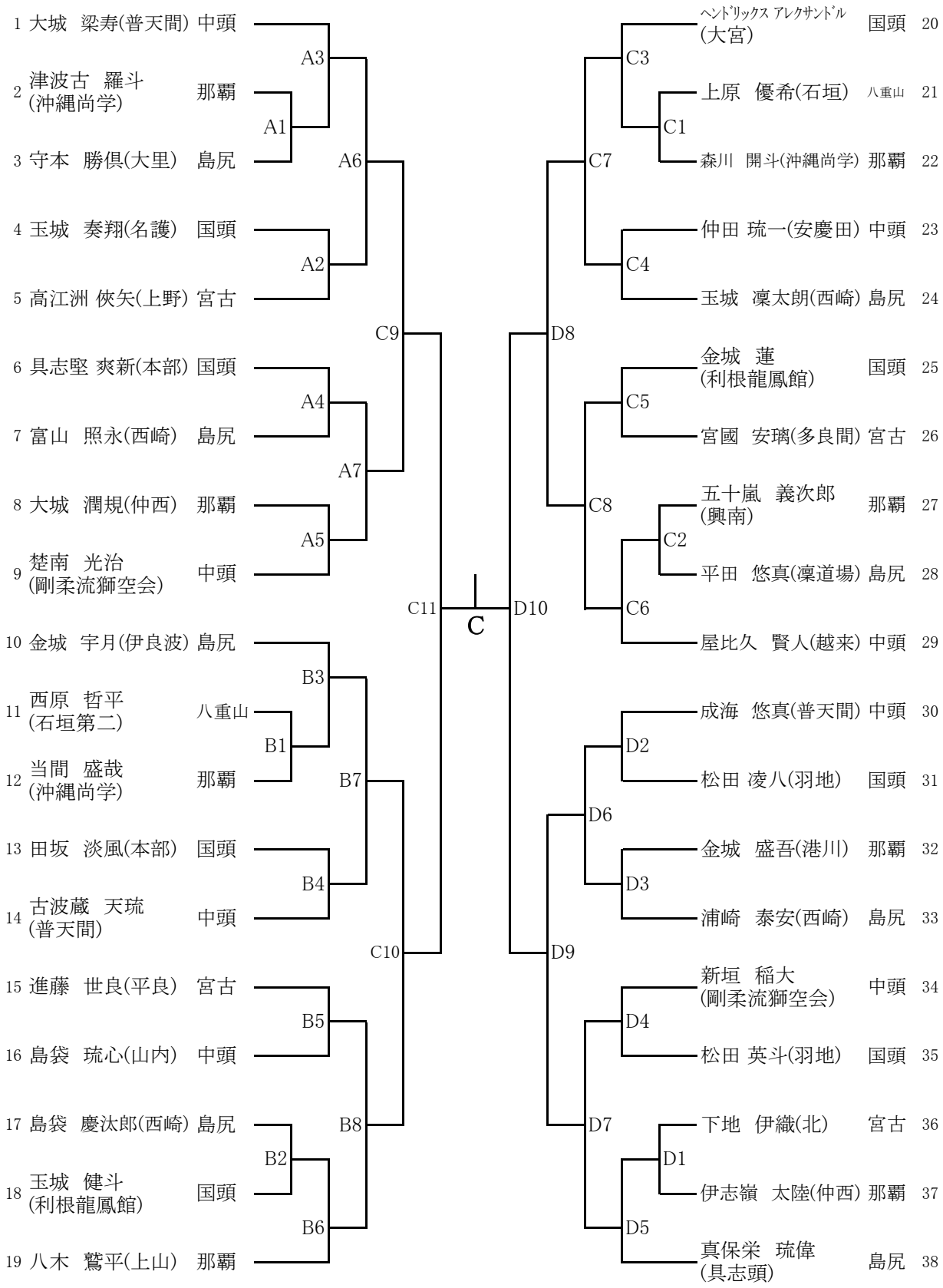
1 大城 梁寿(普天間) 中頭
2 津波古 羅斗 (沖縄尚学) 那覇
3 守本 勝倶(大里) 島尻
4 玉城 奏翔(名護) 国頭
5 高江洲 侠矢(上野) 宮古
6 具志堅 爽新(本部) 国頭
7 富山 照永(西崎) 島尻
8 大城 潤規(仲西) 那覇
9 楚南 光治 (剛柔流獅空会) 中頭
10 金城 宇月(伊良波) 島尻
11 西原 哲平 (石垣第二) 八重山
12 当間 盛哉 (沖縄尚学) 那覇
13 田坂 淡風(本部) 国頭
14 古波蔵 天琉 (普天間) 中頭
15 進藤 世良(平良) 宮古
16 島袋 琉心(山内) 中頭
17 島袋 慶汰郎(西崎) 島尻
18 玉城 健斗 (利根龍鳳館) 国頭
19 八木 鷲平(上山) 那覇
A1
A2
A3
A4
A5
A6
A7
B1
B2
B3
B4
B5
B6
B7
B8
C9
C10
C11
C
D8
D9
D10
C1
C2
C3
C4
C5
C6
C7
C8
D1
D2
D3
D4
D5
D6
D7
ヘンドリックス アレクサンドル (大宮) 国頭 20
上原 優希(石垣) 八重山 21
森川 開斗(沖縄尚学) 那覇 22
仲田 琉一(安慶田) 中頭 23
玉城 凜太朗(西崎) 島尻 24
金城 蓮 (利根龍鳳館) 国頭 25
宮國 安璃(多良間) 宮古 26
五十嵐 義次郎 (興南) 那覇 27
平田 悠真(凜道場) 島尻 28
屋比久 賢人(越来) 中頭 29
成海 悠真(普天間) 中頭 30
松田 凌八(羽地) 国頭 31
金城 盛吾(港川) 那覇 32
浦崎 泰安(西崎) 島尻 33
新垣 稲大 (剛柔流獅空会) 中頭 34
松田 英斗(羽地) 国頭 35
下地 伊織(北) 宮古 36
伊志嶺 太陸(仲西) 那覇 37
真保栄 琉偉 (具志頭) 島尻 38

女子団体組手

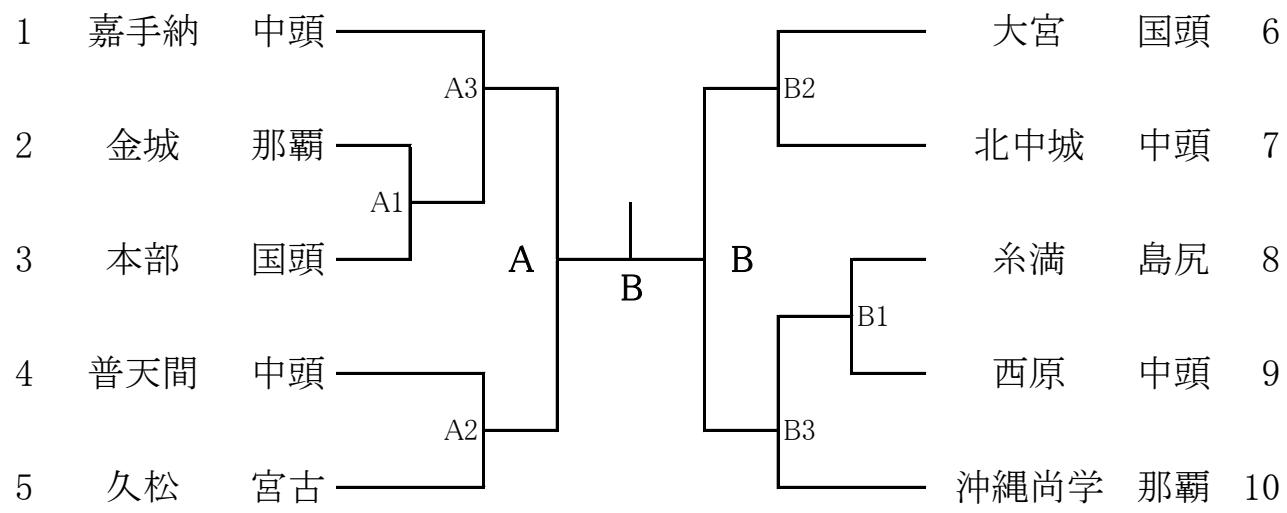

男子団体組手

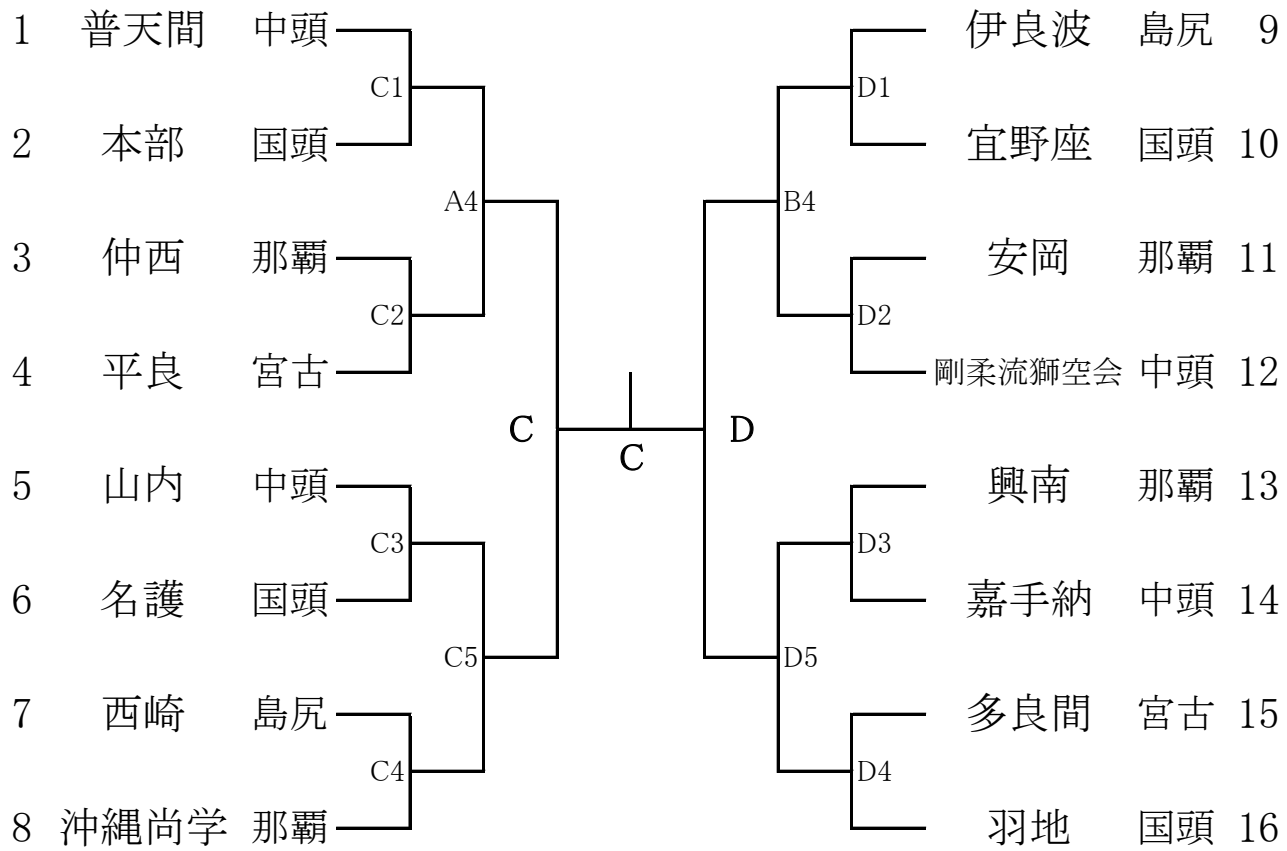

沖縄県中学校総合体育大会　　栄光のあしあと（空手道）

		男　子					女　子				
	年度	団体形	個人形	団体組手	個人組手	総　合	団体形	個人形	団体組手	個人組手	総　合
1	平成10年	古堅中	守岡　義紀（石垣中）		辺土名　翔太（沖縄東中）	古堅中		知名　みゆき（宜野湾中）		大城　祐美（大宮中）	
2	平成11年	鏡原中	守岡　義紀（石垣中）	宜野湾中	永吉　盛人（宜野湾中）	鏡原中		浜川　のぞみ（石垣第二中）		前門　由姫乃（与勝中）	
3	平成12年	与勝中	本村　亮（鏡原中）	古堅中	比嘉　悠（与勝中）	与勝中	鏡原中	仲尾次　愛未（与勝中）		金城　由衣（鏡原中）	鏡原中
4	平成13年	沖縄東中	仲嶺　亮（石垣第二中）	与勝中	池原　正人（嘉手納中）	与勝中	鏡原	宮里　三奈（鏡原中）	大宮中	金城　舞（宜野湾中）	大宮中
5	平成14年	沖縄東中	新城　武（越来中）	与勝中	国吉　真太郎（嘉手納中）	与勝中	与勝中	志喜屋　唯（沖縄東中）	与勝中	津覇　優理也（与勝中）	与勝中
6	平成15年	沖縄東中	仲宗根　裕太（沖縄東中）	嘉手納中	国吉　真太郎（嘉手納中）	沖縄東中	中城中	比嘉　梓（中城中）	名護中	山城　奈保子（名護中）	名護中
7	平成16年	沖縄東中	前原　龍太郎（中城中）	与勝中	瑞慶覧　朝豪（興南中）	中城中	古堅中	仲程　千夏（沖縄東中）	大宮中	玉栄　皐奈枝（与勝中）	大宮中
8	平成17年	沖縄東中	喜友名　諒（沖縄東中）	中城中	野田　裕太（名護中）	中城中	西原東中	仲程　千夏（沖縄東中）	大宮中	玉栄　皐奈枝（与勝中）	屋我地中
9	平成18年	美東中	上村　拓也（金城中）	美東中	上村　拓也（金城中）	美東中	西原東中	仲村　恵（中城中）	与勝中	友杉　樹姫（具志川中）	大宮中
10	平成19年	美東中	上村　拓也（金城中）	美東中	比嘉　弘輝（普天間中）	美東中	西原東中	崎間　遥（城北中）	大宮中	新川　詩織（嘉手納中）	沖縄東中
11	平成20年	美東中	久銘次　亮（石田中）	古堅中	比嘉　弘輝（普天間中）	沖縄東中	沖縄東中	喜屋武奈月（沖縄東中）	沖縄東中	辻　恵子（大宮中）	大宮中
12	平成21年	美東中	伊藝　祐亮（美東中）	屋我地中	大浦　将裕（琉大附属中）	美東中	沖縄東中	玉城　睦美（西原東中）	屋部中	玉城　千裕（屋部中）	屋部中
13	平成22年	安岡中	徳田　龍真（美里中）	大宮中	比嘉　椎南（美東中）	大宮中	上山中	山川　華蓮（大宜味中）	大宮中	大城　あかね（大宮中）	大宮中
14	平成23年	美東中	照屋　雅高（那覇中）	普天間中	大浦　将之（琉大附属中）	普天間中	大宮中	山川　華蓮（大宜味中）	大宮中	大城　あかね（大宮中）	大宮中
15	平成24年	美東中	徳田龍希（美里中）	安岡中	吉本　龍（具志川東中）	安岡中	美東中	宜保ありさ（安岡中）	大宮中	三枝彩香（大宮中）	大宮中
16	平成25年	恩納中	徳田龍希（美里中）	具志川東中	喜友名朝博（具志川東中）	安岡中	美東中	細田悠乃（安岡中）	大宮中	三枝彩香（大宮中）	大宮中
17	平成26年	越来中	高良蒼空（那覇中）	大宮中	田村斎喜（具志川東中）	越来中	港川中	東江茜奈（沖縄東中）	港川中	玉城稜（大宮中）	大宮中
18	平成27年	伊良波中	波平空大（多良間中）	伊良波中	當山竜生（伊良波中）	伊良波中	神森中	佐和田莉乃（神森中）	港川中	渡久地伽林（屋我地中）	神森中
19	平成28年	越来中	川村真太郎（伊良波中）	伊良波中	平良仁（越来中）	伊良波中	神森中	佐和田莉乃（神森中）	沖尚中	久場麗佳（港川中）	神森中
20	平成29年	越来中	新城　志（越来中）	伊良波中	垣花聖武（宜野湾中）	伊良波中	伊良波中	新屋乙葉（越来中）	沖尚中	三枝穂乃香（名護中）	仲西中
21	平成30年	伊良波中	島袋生成（沖尚中）	嘉手納中	伊礼寿央貴（嘉手納中）	伊良波中	伊良波中	田場琳奈（仲西中）	屋部中	三枝穂乃香（名護中）	伊良波中
22	令和元年	伊良波中	島袋生成（沖尚中）	伊良波中	島袋生成（沖尚中）	伊良波中	安岡	田場琳奈（仲西）	沖尚中	比嘉花梨（西原）	安岡中
23	令和2年	新型コロナウイルス感染拡大のため中止									
24	令和3年	安岡中	伊波　隼希（宮里中）	嘉手納中	新垣瑚太郎（名護中）	安岡中	真志喜中	平田　彩華 高江洲中	沖尚中	山根　莉子 与那国中	真志喜中
25	令和4年	山内中	杉本 祇聞（沖尚中）	嘉手納中	金城 黎哉（名護中）	山内中	本部中	仲本 明香里 金城中	嘉手納中	山根　莉子 与那国中	本部中
26	令和5年										

第26回　沖縄県中学校空手道競技大会
令和5年6月24日
沖縄県立武道館

成績一覧表

男子の部

	優勝	準優勝	3位 （優勝の敗者）	3位 （準優勝の敗者）
個人形	氏名 学校名	氏名 学校名	氏名 学校名	氏名 学校名
団体形				
個人組手	氏名 学校名	氏名 学校名	氏名 学校名	氏名 学校名
団体組手				
総合				

女子の部

	優勝	準優勝	3位 （優勝の敗者）	3位 （準優勝の敗者）
個人形	氏名 学校名	氏名 学校名	氏名 学校名	氏名 学校名
団体形				
個人組手	氏名 学校名	氏名 学校名	氏名 学校名	氏名 学校名
団体組手				
総合				

〔表彰について〕　団体・個人ともに3位までを表彰する。

〔派遣について〕

	優勝	準優勝	3位（2人）
団体（形・組手）	九州・全国　派遣		派遣なし
個人（形・組手）	九州・全国　派遣		九州　派遣

※全国大会の出場には、全空連公認の段位（級位）が必要